WHEEL LOCK®

ASE064

KIT SEGURIDAD PARA NEUMÁTICO AUXILIAR

VOLKSWAGEN® SAVEIRO® 2010->

LLANTA 6Jx15H2 - CUBIERTA 205/60R16

CONTENIDO

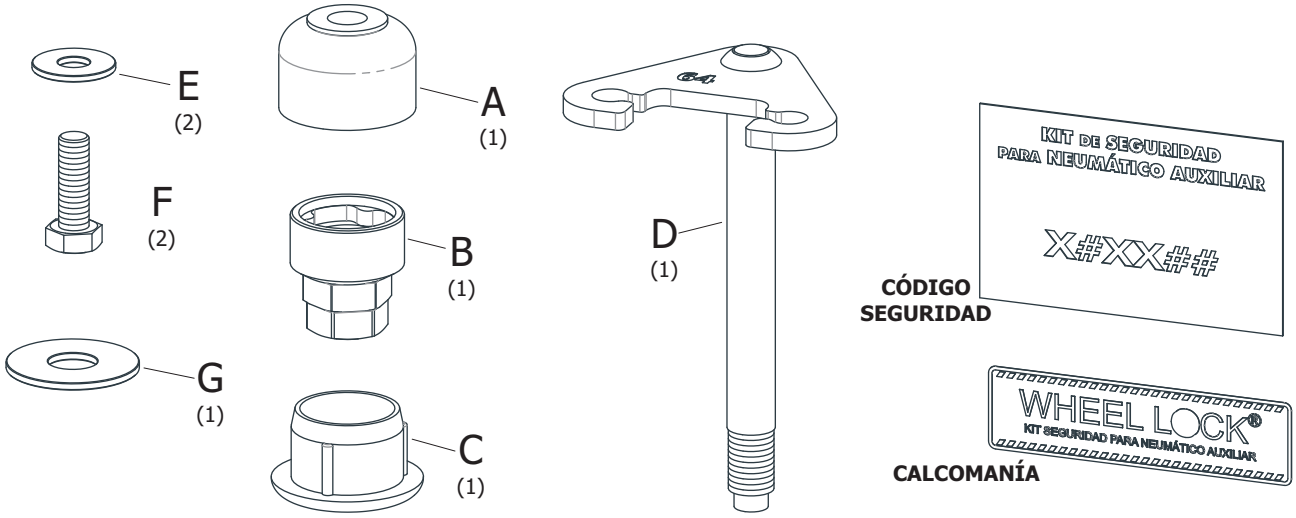

1. BAJAR LA RUEDA Y RETIRAR LOS TORNILLOS QUE SUJETAN LA GUÍA DEL CABLE DEL MALACATE Y COLOCAR EL SOPORTE "D" CON LOS TORNILLOS Y LAS ARANDELAS

2. SUBIR LA RUEDA DE MODO QUE EL TORNILLO DEL SOPORTE COINCIDA CON UN AGUJERO DE LA LLANTA, COLOCAR DESDE ABAJO LA ARANDELA "G", LA TUERCA "A" Y AJUSTARLO CON LA LLAVE "A", LUEGO COLOCAR EL TAPÓN "C" EN LA TUERCA

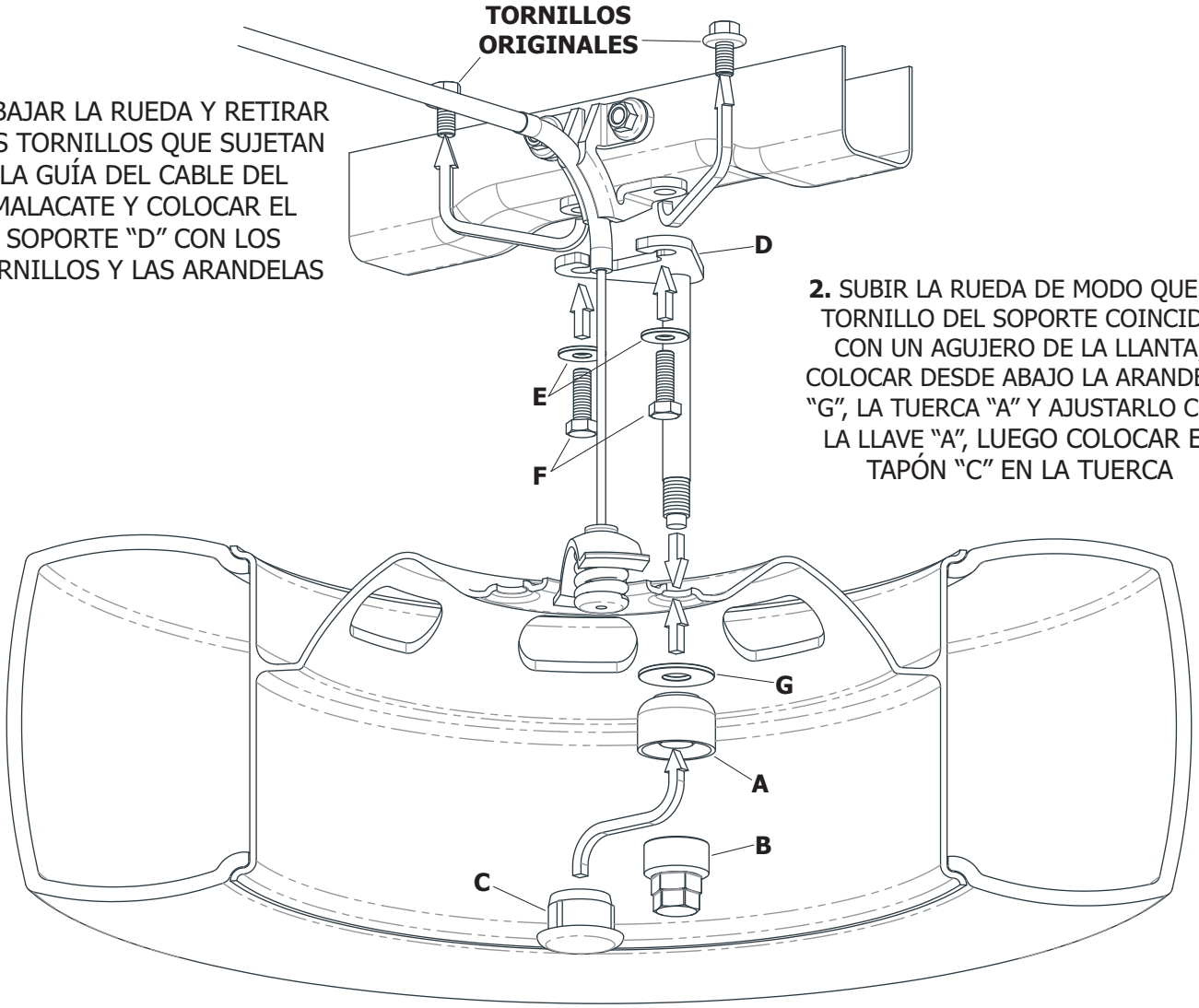

PRECAUCIÓN: GUARDAR LA LLAVE DE SEGURIDAD EN EL BOLSO PORTAHERRAMIENTAS Y, EN CASO DE PÉRDIDA, SOLICITAR UNA NUEVA MEDIANTE EL CÓDIGO IMPRESO EN LA TARJETA

WHEEL LOCK®
KIT DE SEGURIDAD PARA NEUMATICO AUXILIAR

ADHERIR LA CALCOMANÍA EN UN LUGAR VISIBLE (PARAGOLPES, PORTÓN TRASERO, LUNETA, ETC.)

Las marcas y modelos utilizadas sólo a modo ilustrativo en este documento son propiedad de sus respectivos titulares legítimos